Armação da cabeceira 2,00x2,00

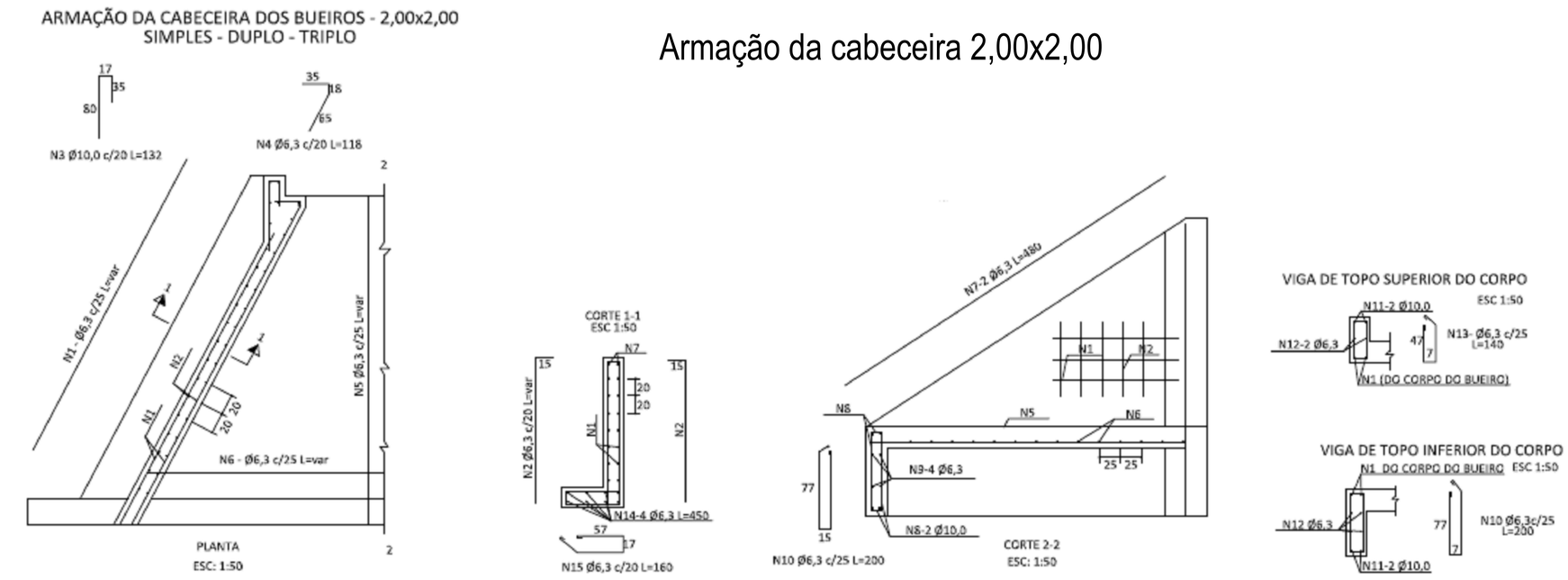

Boca de Bueiro Tubular

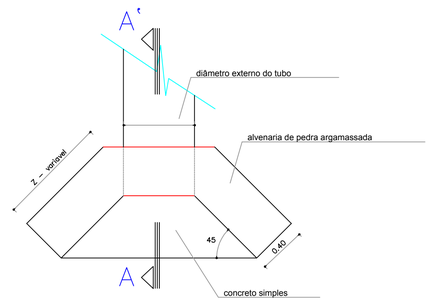

Planta baixa

Esc.: _____ 1:25

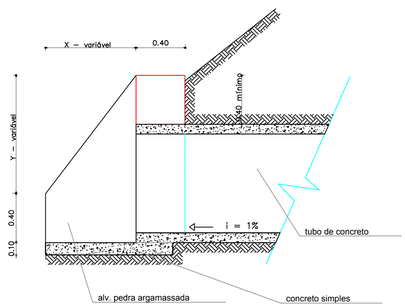

Corte AA`

Esc.: _____ 1:25

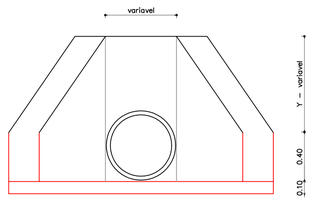

Vista frontal

Esc.: _____ 1:25

Diam.	X	Y	Z
40	50	50	71
60	50	75	71
80	80	100	115
100	80	120	141
120	100	140	170
150	100	180	212
200	150	230	283

ANOTAÇÕES:

Proprietários: Município de Cunhataí - SC	Data: Junho/2021
Endereço da obra: Linha Barra Grande, Interior do Município de Cunhataí - SC	Desenho: Isaura
Projeto: Pavimentação Asfáltica sobre leito original - Estaca 0,00 até 655+2,105	
Conteúdo da prancha: - ARMAÇÃO CABECEIRAS - BOCA DOS BUEIROS TUBULARES	Área: 6.552,105 mts; Escala: Indicada; Prancha: 03/05

Isaura Müller - CREA/SC:112247-7
Responsável Técnico

Município de Cunhataí - CNPJ 01.612.116/0001-44
Proprietário